SIMOP
EQUIPEMENTS POUR L'ENVIRONNEMENT

Redonnons le meilleur à la terre

POSTE DE RELEVAGE EASYLIFT 150 LITRES 2 POMPES EAUX CLAIRES EN POLYETHYLENE

5166
05/10/2016

EASYLIFT®

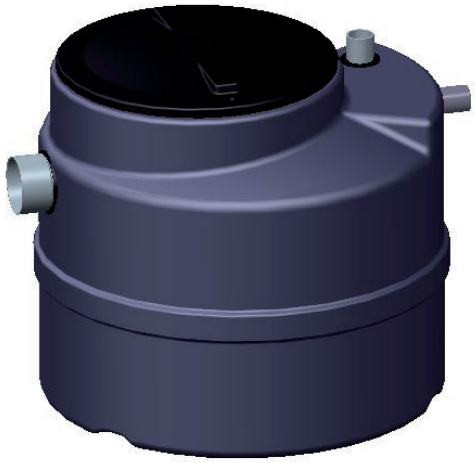

DÉFINITION

Relevage à usage domestique, composé de :
- 1 cuve cylindrique, volume 150 litres en polyéthylène (PE).
- 1 couvercle PE à visser.
- 1 entrée Ø 100 femelle.
- 1 ventilation Ø 50 ext.
- 1 manchette + 1 joint + 1 bouchon + 1 scie cloche pour réaliser une entrée supplémentaire (5 pions de centre disponibles).
- 1 jeu de presses étoupes.
- 2 clapets à battant PVC Ø 40 FF.
- 1 sortie refoulement Ø 40 ext.
- 2 pompes avec 10 ml de câble, passage de corps solide de 35mm maximum
- 4 régulateurs de niveau.
- 1 coffret de commande CLIFT5182/01.

ENTRETIEN

Vérifier périodiquement que l'orifice de la pompe n'est pas partiellement obstrué.
Nettoyer périodiquement la cuve. Nettoyer tous les mois les régulateurs de niveau.
Un contrat d'entretien de 2 visites minimum par an avec une entreprise spécialisée doit être souscrit dès la mise en service.

GARANTIE

La pompe est garantie 1 an à compter de la date de facturation.
La garantie est subordonnée aux conditions de pose et d'entretien.

INSTALLATION

Voir la notice de pose P134.
Ce coffret de commande doit être obligatoirement protégé en amont par un interrupteur différentiel 30 mA.

UTILISATION

Ce poste est utilisé pour le relèvement des eaux ménagères (lavabos, douches, éviers) hors WC, des eaux après traitement d'une fosse toutes eaux, des eaux pluviales et des eaux de ruissellement.

FONCTIONNEMENT

La cuve reçoit toutes les eaux ; elle se remplit, le régulateur de niveau bas monte. Quand les eaux atteignent le niveau haut, la pompe n°1 se met en marche (double contact bas et haut). Lorsque le niveau bas est atteint, le régulateur de niveau donne l'impulsion d'arrêt de la pompe. Si lors du fonctionnement d'une pompe, le niveau continue de monter et atteint le niveau très haut, la 2ème pompe se met également en marche.

SIMOP 10 rue Richedoux 50480 SAINTE-MÈRE-ÉGLISE – FRANCE – Tél. +33(0)2 33 95 88 00 – Fax +33(0)2 33 21 50 75
www.simop.com – e-mail : simop@simop.fr
Document non contractuel. Les cotes (en mm) sont données à titre indicatif et peuvent être modifiées sans préavis.

SIMOP
EQUIPEMENTS POUR L'ENVIRONNEMENT

Redonnons le meilleur à la terre

POSTE DE RELEVAGE EASYLIFT 150 LITRES
2 POMPES EAUX CLAIRES
EN POLYETHYLENE

5166
05/10/2016

Courbe hydraulique de la pompe

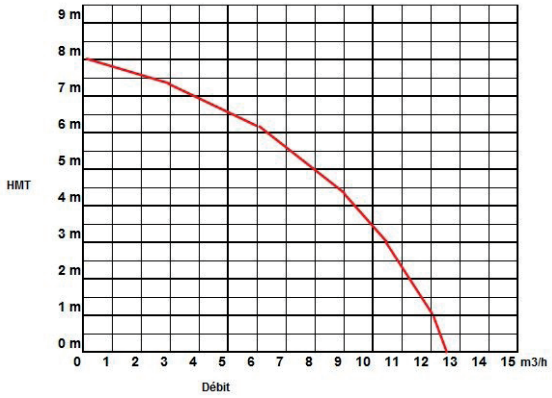

Implantation enterrée

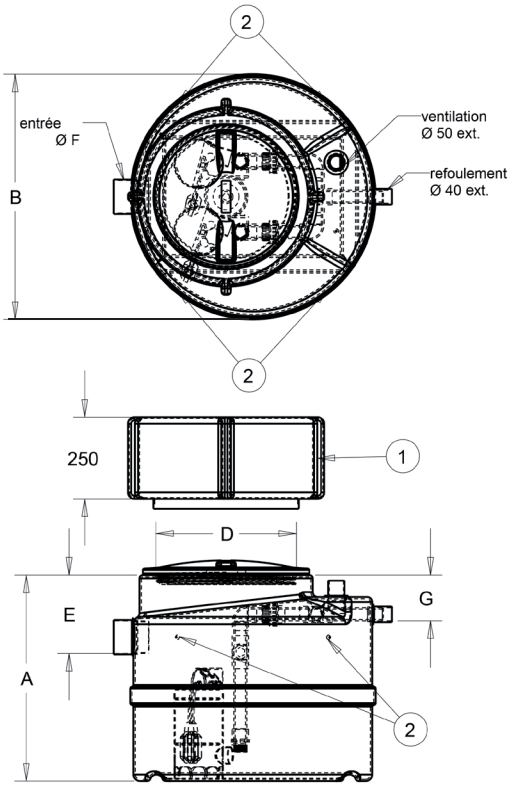

Implantation hors sol

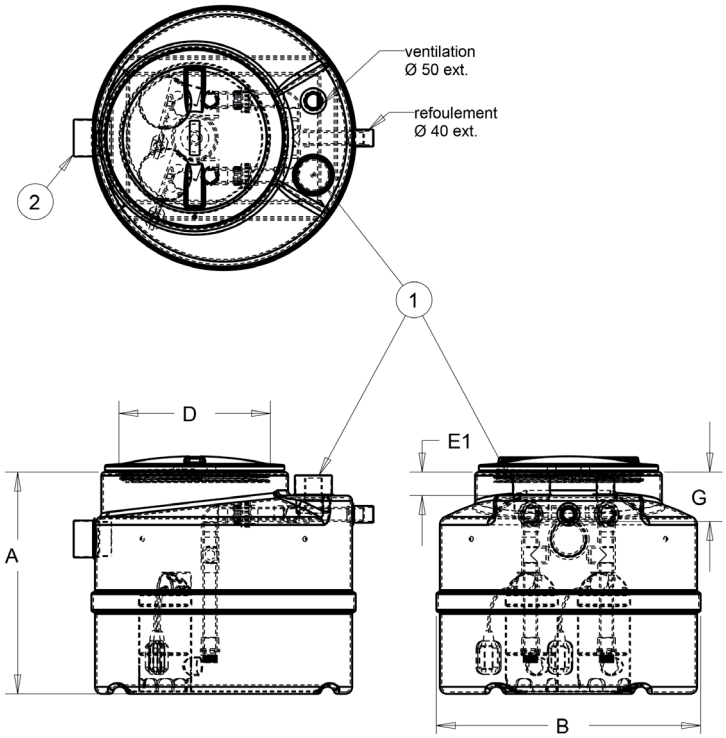

1. Rehausse hauteur 250 mm (option).
2. Pions de centrage pour perçage entrée supplémentaire.

1. Entrée verticale possible, à percer sur site.
2. Entrée horizontale qui peut être bouchée.

CARACTERISTIQUES TECHNIQUES

Références	A	Ø B	D	E	E1	E	G	Pompe	Puissance KW	Intensité Ampère	Tension volts
ELIFT5166/01	665	750	400	265	67	100	140	PLIFT5180/01	0.75	3.6	220
Option											
RH502	Rehausse polyéthylène à visser hauteur 250 mm										

SIMOP 10 rue Richedoux 50480 SAINTE-MÈRE-ÉGLISE – FRANCE – Tél. +33(0)2 33 95 88 00 – Fax +33(0)2 33 21 50 75
www.simop.com – e-mail : simop@simop.fr
Document non contractuel. Les cotes (en mm) sont données à titre indicatif et peuvent être modifiées sans préavis.