SIMOP
EQUIPEMENTS POUR L'ENVIRONNEMENT

Redonnons le meilleur à la terre

DEBOURBEURS EN PRV

6605
24/04/2014

GARANTIE
20 ANS
CONTRE LA
CORROSION

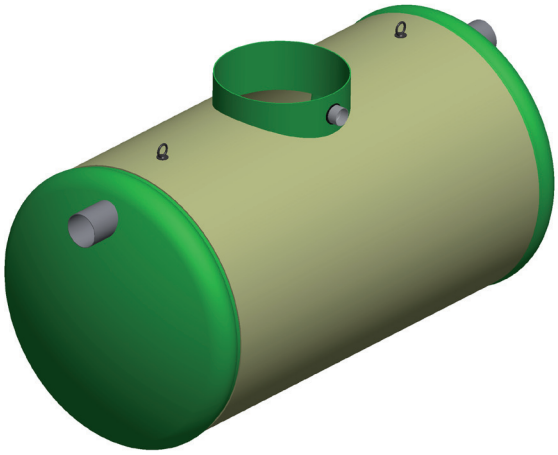

UTILISATION

En amont des installations de pré-traitement pour récupérer les matières lourdes contenues dans les eaux collectées.

INSTALLATION

Hors nappe phréatique et hors terrain hydromorphe, se reporter aux consignes de pose de la fiche P064
En présence de nappe phréatique ou en présence de terrain hydromorphe, se reporter aux consignes de pose de la fiche P065

Réaliser la ventilation Ø 100 (piquage au niveau de l'amorce trou d'homme) permettant l'évacuation des gaz le plus haut possible au dessus du faîtage. Elle sera coiffée d'un dispositif empêchant le passage des insectes et des petits animaux.

ENTRETIEN

L'entreprise de nettoyage doit vidanger l'appareil régulièrement quand la quantité de boues collectée atteint 50% du volume de l'appareil.
Après chaque vidange, il est impératif de remplir entièrement le débourbeur avec de l' eau froide.

DEFINITION TECHNIQUE

Un débourbeur indépendant est un appareil destiné à séparer et à stocker les matières lourdes (sable, gravier, boues, etc) contenues dans les eaux brutes avant leur passage dans un séparateur de graisses ou dans un séparateur d' hydrocarbures.

Lorsqu'il est placé en amont d'un séparateur de graisses, il permet également d'abaisser la température des eaux collectées en provenance des cuisines.

EXTRACTION A DISTANCE

L'extraction à distance DN80 est possible en commandant l'option OD3/1924

L'installateur doit fournir et mettre en place un tube d'aspiration en pvc pression à raccorder à la sortie de l'appareil et doit placer en bordure de rue le raccord pompier livré avec l'option.

SIMOP 10 rue Richedoux 50480 SAINTE-MÈRE-ÉGLISE – FRANCE – Tél. +33(0)2 33 95 88 00 – Fax +33(0)2 33 21 50 75
www.simop.com – e-mail : simop@simop.fr
Document non contractuel. Les cotes (en mm) sont données à titre indicatif et peuvent être modifiées sans préavis.

SIMOP
EQUIPEMENTS POUR L'ENVIRONNEMENT
Redonnons le meilleur à la terre

DEBOURBEURS EN PRV

6605
24/07/2014

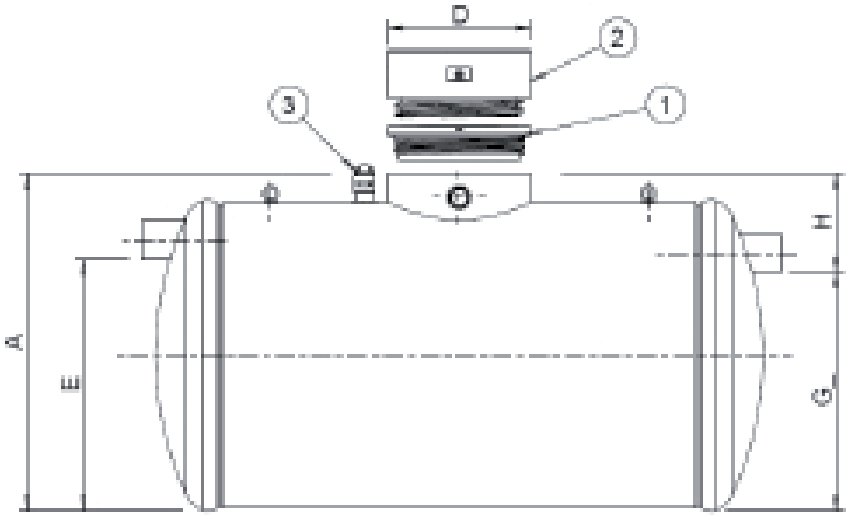

1 - Collet + couvercle à visser Ø 600
réf. OD3/CV600/... (option)
2 - Rehausse à visser Ø 600 hauteur 250mm
réf. RH602 (option)
3 - Extraction à distance DN80 réf. OD3/1924 (option)
4 - Ventilation F Ø 100

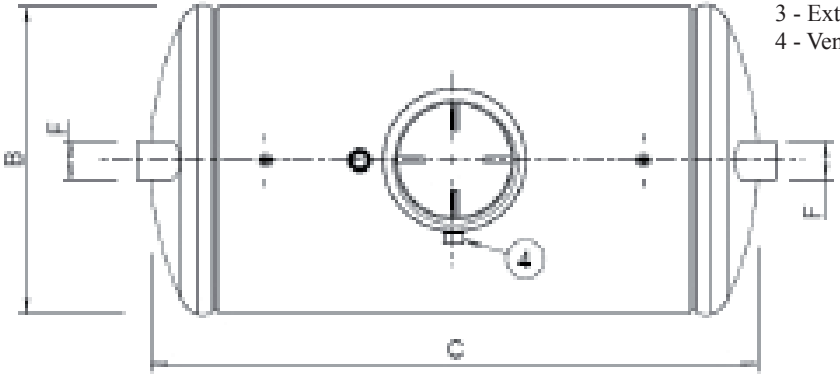

Référence	A	Ø B	C	D	E	Ø F	G	H	Vol. Débourbeur (l)	Nombre ceintures d'ancrage
DB3/6605/05000	1792	1642	3470	750	1330	200	1260	532	5000	2
DB3/6605/06000	1792	1642	4062	750	1330	200	1260	532	6000	2
DB3/6605/10000	2070	1940	4590	750	1620	200	1570	500	10 000	2
DB3/6605/12000	2070	1940	5400	750	1620	200	1570	500	12 000	2

Options :
OD3/CV600/13 Collet + couvercle à visser Ø 600 sur virole Ø 1300 (attention ne peut pas etre rajouté une fois l'appareil livré)
OD3/CV600/16 Collet + couvercle à visser Ø 600 sur virole Ø 1600 (attention ne peut pas etre rajouté une fois l'appareil livré)
OD3/CV600/19 Collet + couvercle à visser Ø 600 sur virole Ø 1900 (attention ne peut pas etre rajouté une fois l'appareil livré)
RH602 Rehausse à visser Ø 600 hauteur 250mm (l'option couvercle à visser doit être également commandée)
ANG3-4 + SNB/SG Alarme de niveau de boues

SIMOP 10 rue Richedoux 50480 SAINTE-MÈRE-ÉGLISE – FRANCE – Tél. +33(0)2 33 95 88 00 – Fax +33(0)2 33 21 50 75
www.simop.com – e-mail : simop@simop.fr
Document non contractuel. Les cotes (en mm) sont données à titre indicatif et peuvent être modifiées sans préavis.