SIMOP
EQUIPEMENTS POUR L'ENVIRONNEMENT
Redonnons le meilleur à la terre

SEPARATEURS DE GRAISSES ET DE FECULES AVEC DEBOURBEUR EN PRV Taille 25 à125

6633
28/09/2015

GARANTIE 20 ANS CONTRE LA CORROSION

UTILISATION

Concernant les petites collectivités et les installations professionnelles, cuisines collectives, restaurants, l'obligation de poser des séparateurs de graisses résulte du règlement sanitaire départemental type et du code de la santé publique.
Pour les industries agro-alimentaires, il est indispensable de transmettre le CCTP d'un bureau d'études technique pour établir le dimensionnement d'un appareil adapté.

INSTALLATION

Hors nappe phréatique et hors terrain hydromorphe, se reporter aux consignes de pose de la fiche P050.
En présence de nappe phréatique ou en présence de terrain hydromorphe, se reporter aux consignes de pose de la fiche P053

Pour la ventilation respecter les préconisations de la norme EN1825-2, voir la fiche C010

ENTRETIEN

Il convient de contrôler, vidanger et nettoyer régulièrement le séparateur, l'attention est attirée sur le nécessité de se conformer aux réglementations nationales ou locales concernant l'enlèvement des déchets.
Il convient de déterminer la fréquence des contrôles, vidanges et nettoyages en fonction de la capacité de stockage de graisse et de boues du séparateur et selon l'expérience opérationnelle. Sauf spécification contraire, il convient de vidanger le séparateur, de le nettoyer et de le remplir en eau claire au moins une fois par mois, et de préférence, tous les 15 jours (norme EN 1825-2).

DEFINITION TECHNIQUE

Un séparateur combiné de graisses et de fécules est un appareil destiné à séparer et à stocker les matières solides, les graisses et les huiles d'origine animale et végétale contenues dans les eaux ménagères et à retenir les débris d'épluchages.
Un système de pulvérisation des mousses d'amidon est installé au dessus de l'arrivée des effluents en provenance de l'éplucheuse de pommes de terre.
La commande du système de pulvérisation doit être pilotée par l'éplucheuse.
L'appareil, en standard, est équipé d'une amorce de trou d'homme de Ø 750.
Une zone débourbeur V100 est intégrée dans chaque appareil.
La capacité de rétention des graisses est de 40 litres par l/s

EXTRACTION A DISTANCE

L'extraction à distance DN80 est possible en commandant l'option OD3/1924

L'installateur doit fournir et mettre en place un tube d'aspiration en pvc pression à raccorder à la sortie de l'appareil et doit placer en bordure de rue le raccord pompier livré avec l'option.

SIMOP 10 rue Richedoux 50480 SAINTE-MÈRE-ÉGLISE – FRANCE – Tél. +33(0)2 33 95 88 00 – Fax +33(0)2 33 21 50 75
www.simop.com – e-mail : simop@simop.fr
Document non contractuel. Les cotes (en mm) sont données à titre indicatif et peuvent être modifiées sans préavis.

SIMOP
EQUIPEMENTS POUR L'ENVIRONNEMENT

Redonnons le meilleur à la terre

SEPARATEURS DE GRAISSES ET DE FECULES AVEC DEBOURBEUR EN PRV Taille 25 à 125

6633
28/09/2015

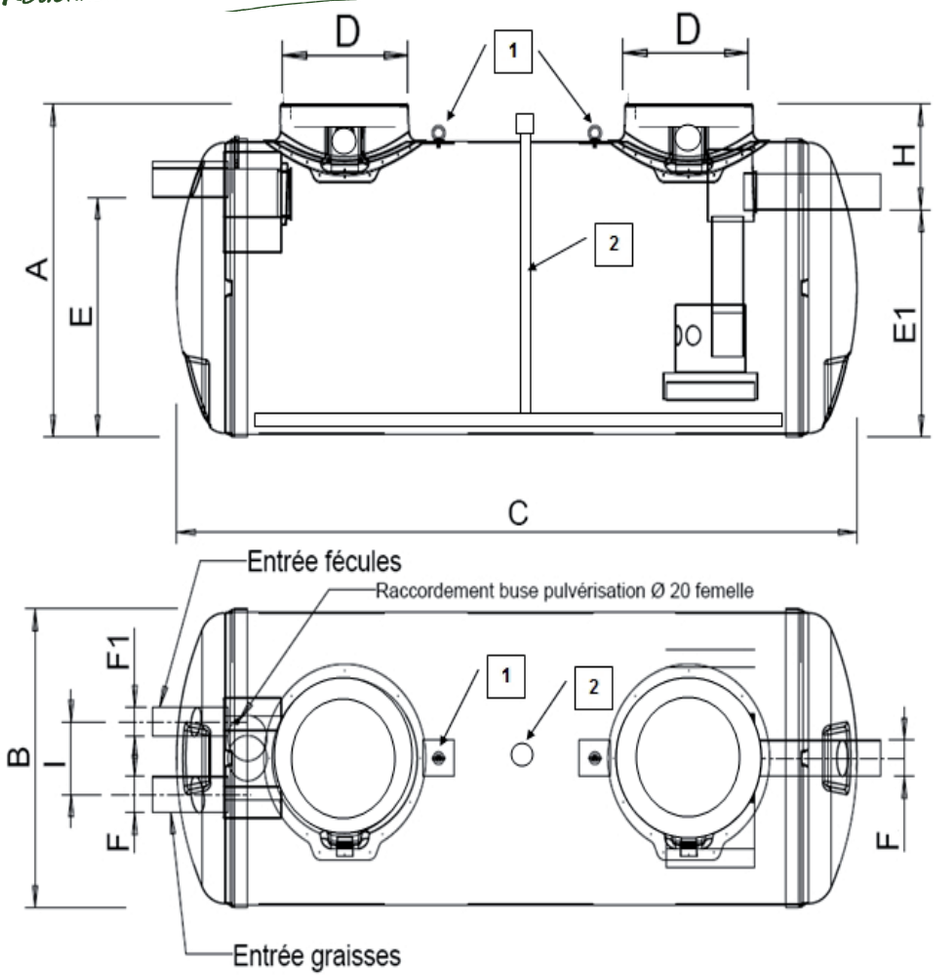

1 - Anneaux de levage
2 - Option aspiration DN80

Référence	Taille	A	Ø B	C	D	E	Ø F	Ø F1	G	H	Vol. Débourbeur (l)	Volume Séparateur (l)	Nombre ceintures d'ancrage
SG3/6633/16025	25	1832	1642	6252	750	1150	250	160	1080	752	2500	6000	3
SG3/6633/19030	30	2133	1940	4690	750	1535	250	160	1465	668	3000	7200	3
SG3/6633/19040	40	2133	1940	6722	750	1420	315	160	1350	783	4000	9600	3
SG3/6633/23045	45	2557	2374	5182	750	1870	315	160	1800	757	4720	12000	3
SG3/6633/23050	50	2557	2374	5732	750	1870	315	160	1800	575	5000	12500	3
SG3/6633/23055	55	2557	2374	6302	750	1870	315	160	1800	757	5500	13200	4
SG3/6633/23055	70	2557	2374	7922	750	1870	315	160	1800	575	7638	16800	4
SG3/6633/23080	80	2557	2374	9040	750	1870	315	160	1800	757	8000	19200	4
SG3/6633/23125	125	2557	2374	12962	750	1870	315	160	1800	757	12500	30000	6

Options :
ANG3-4 Alarme de niveau de graisses
SNB/SG Sonde de niveau de boues
OD3/1924 Dispositif d'extraction à distance DN80
CA3/6394/10T Ceinture d'ancrage pour pose en nappe ou terrain hydromorphe

SIMOP 10 rue Richedoux 50480 SAINTE-MÈRE-ÉGLISE – FRANCE – Tél. +33(0)2 33 95 88 00 – Fax +33(0)2 33 21 50 75
www.simop.com – e-mail : simop@simop.fr
Document non contractuel. Les cotes (en mm) sont données à titre indicatif et peuvent être modifiées sans préavis.